plastic case
inflammability acc. to UL 94 V-2 or better
Kunststoffgehäuse
nicht entflammbar gemäß UL 94 V-2 oder besser

cast compound inflammability acc. to UL 94 V-0
Verguß nicht entflammbar gemäß UL 94 V-0

flat-connector A 6,3x0,8 DIN46244
Flachstecker A 6,3x0,8 DIN46244

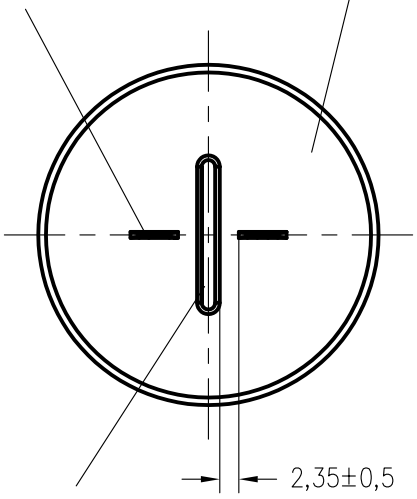


plastic barrier
inflammability acc. to UL 94 V-0
Kunststoffbarriere
nicht entflammbar gemäß UL 94 V-0

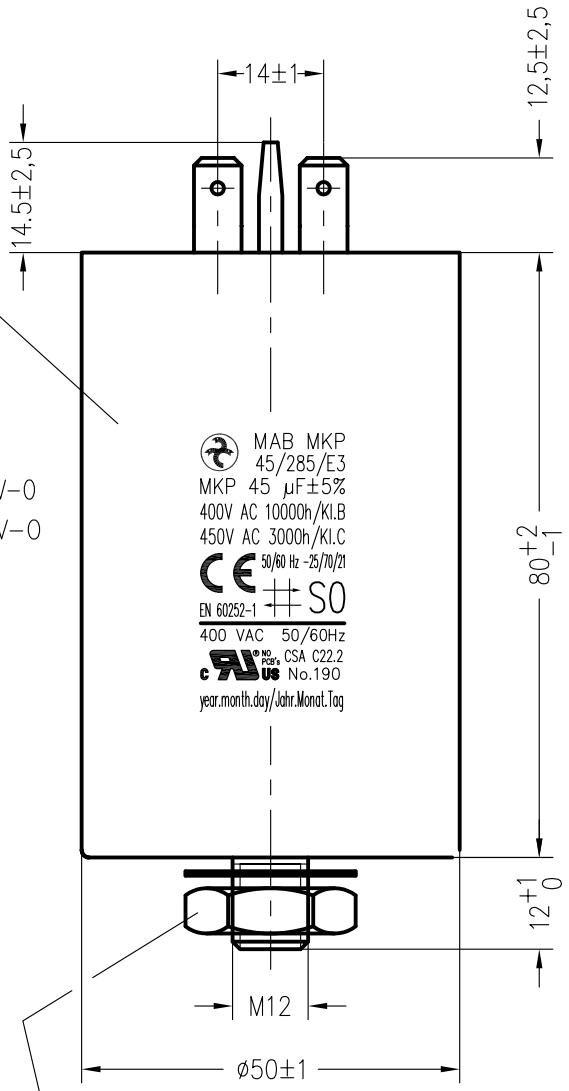


locking washer to Hydra Drawing 464.087 490.EZ
hexagon nut M12 DIN 439-BM12-04 GAL Zn8

Zahnscheibe nach Hydra Zeichnung 464.087 490.EZ
Sechskantmutter M12 DIN 439-BM12-04 GAL Zn8

marking in black colour
Beschriftung in schwarzer Farbe

Weitergabe sowie Vervielfaeltigung dieser Unterlage, Verwertung und Mitteilung ihres Inhalts nicht gestattet, soweit nicht ausdrueckllich zugestanden. Zuwiderhandlungen verpflichten zu Schadenersatz. Alle Rechte fuer den Fall der Patenterteilung oder Gebrauchsmuster-Eintragung vorbehalten.

Storage conditions for Hydra capacitors see instruction 464.073 909.FA appendix 10.

| Freimasstoleranzen | Oberflaechen |
|---|---|
| | |

Masstab: 1:1

O:\SET\AutoCAD vykresy\SET_KK\TD\196870td.dwg

Werkstoff:

| | Datum | Name |
|---|---|---|
| 2022 | | |
| Bearb. | 30.SEP. | Danis |
| Gepr. | | |
| Norm. | | |

# MKP-capacitor
# MAB MKP 45/285/E3

HYDRA®

464.196 870.TD

Blatt

Bl.

| Zust. | Aenderung | Datum | Name | Norm. |
|---|---|---|---|---|

Urspr.:

Ers. f.:

Ers. d.: