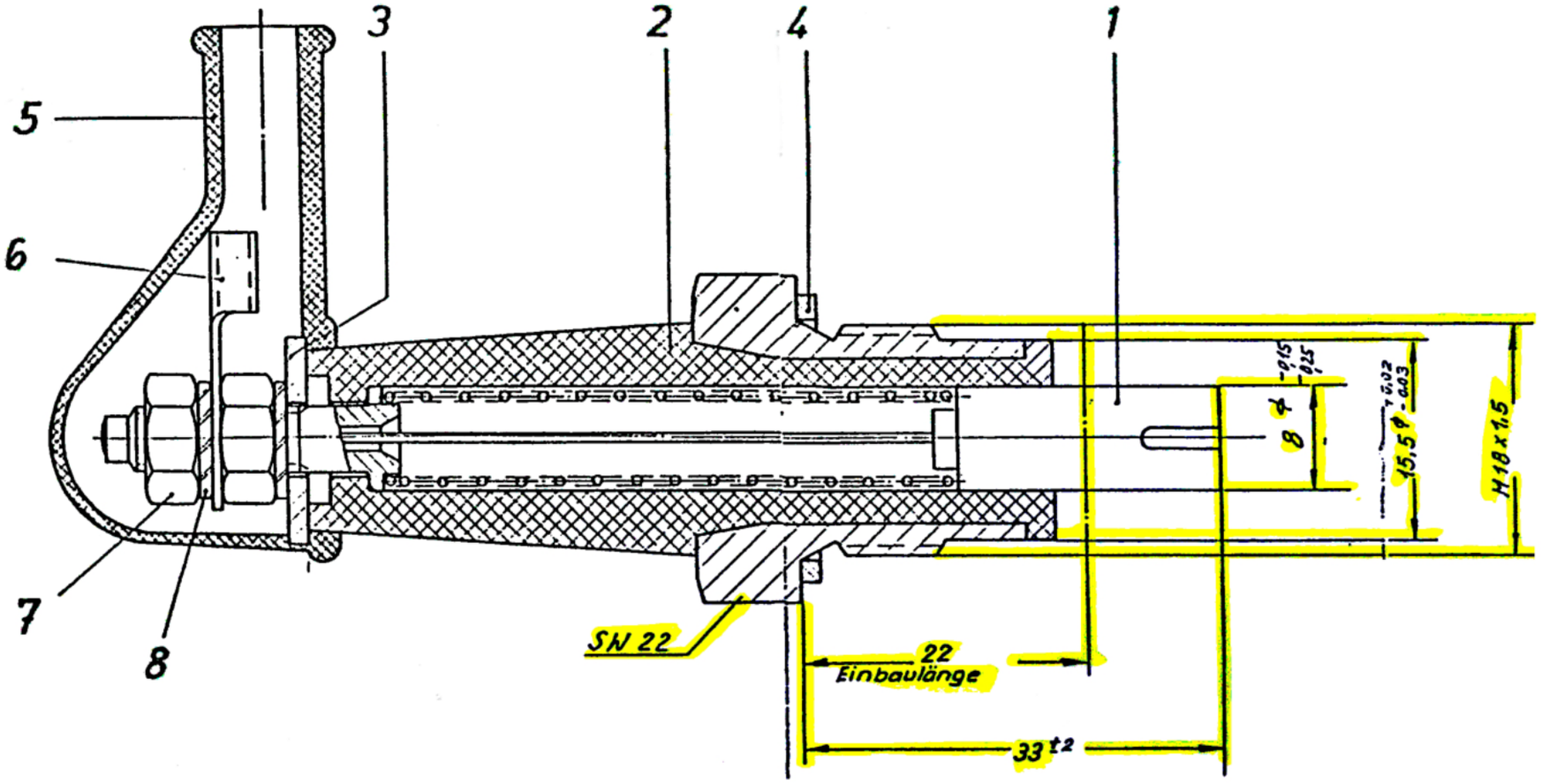

Trocken–
Stromzuführung
6 5.5.3 102 018

STN 8 R